CODICE 3005950

MISCELATORE DA LAVELLO CUCINA CANNA FLESSIBILE E BASE NERE | **AMEDEO**

Il miscelatore da cucina monocomando Delò Amedeo grazie alla sua **canna flessibile** ti permette di orientarlo dove vuoi, per **raggiungere ogni angolo del lavello.**

Le sue caratteristiche principali sono:

- base in ottone nero opaco, di qualità
- canna flessibile da 50cm, con diametro 20.5 mm.
- flessibile interno in PVC e maglia di acciaio
- rivestimento esterno in **silicone nero**
- disponibile in varie finiture colore.

E' adatto sia ai lavelli a vasca singola che doppia.

Amedeo è un prodotto di qualità, interamente Made in Italy: come tutti i miscelatori Delò è **garantito ben 5 anni**, per la tua tranquillità.

nero opaco
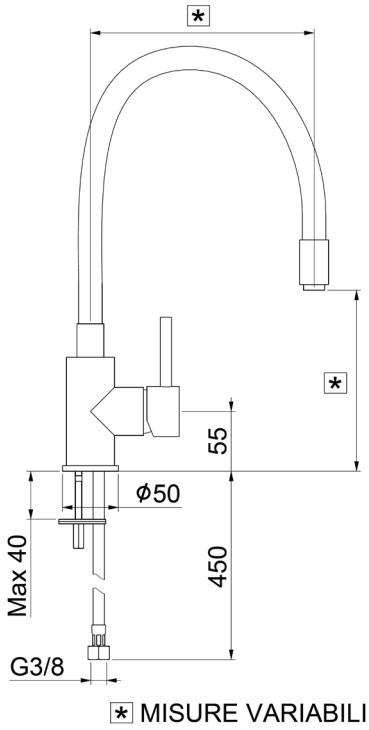
bianco opaco